Beetronics
Bloemstraat 28, 1016LC Amsterdam, Nederland
020 - 700 83 66 · info@beetronics.nl

Artikelnummer: PSU1-LOCK-UK

19V voeding met vergrendeling, UK plug

Bekijk product online

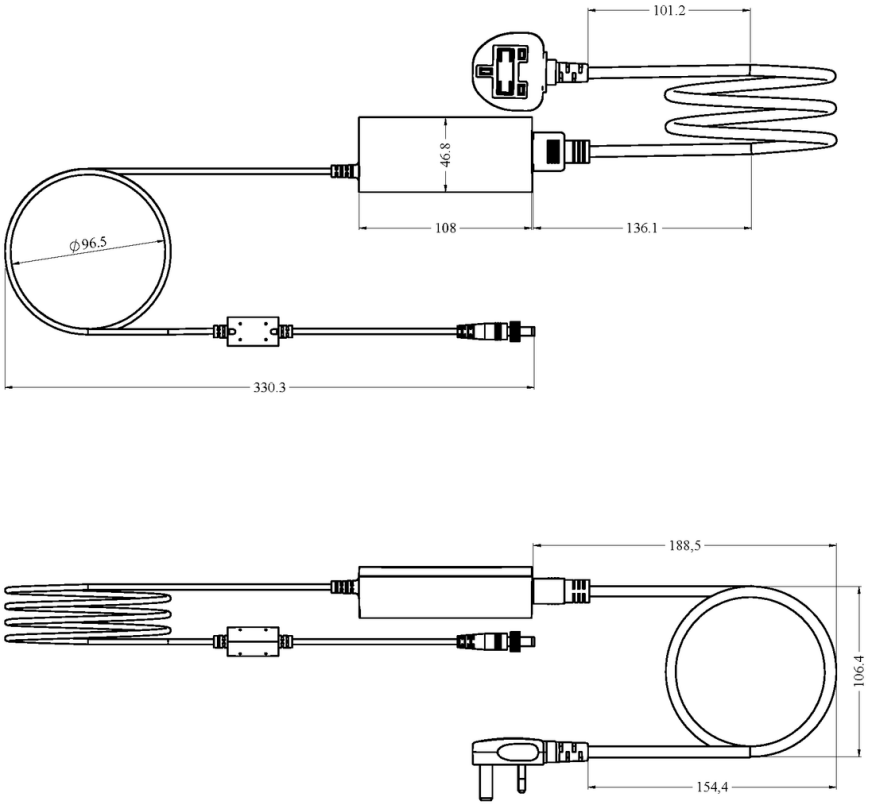

© 2026 Beetronics

Afmetingen zijn in mm.